FICHA DE PROYECTO / FICHE PROJET / TECHNICAL SPECIFICATIONS / FICHA DE PROJECTO

METALIC

JCF14

Zona de impacto/ Impact zone/ Zone d'impact:

Superficie de seguridad requerida y revestimientos del suelo según la norma EN1176-1:2008

Safety surface required and floor covering according to the standard EN1176-1:2008

Aire de sécurité et revêtement du sol conformes à las normes EN1176-1:2008

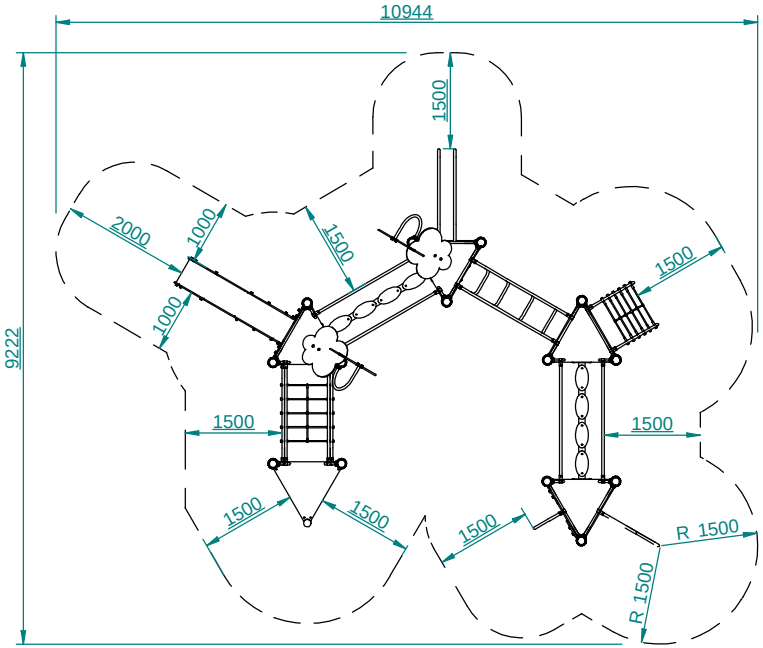

S=64,34m²

DIMENSIONES GENERALES/ GENERAL DIMENSIONS/ DIMENSIONS GÉNÉRALES

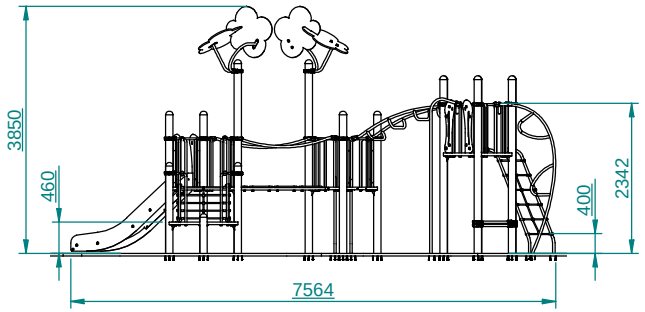

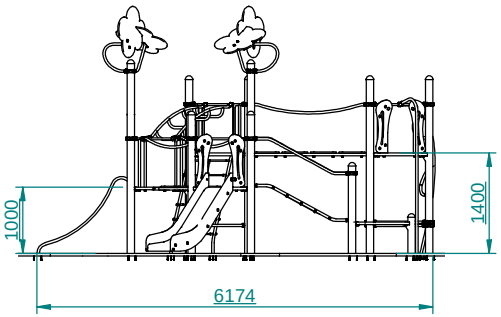

BENITO URBAN se reserva el derecho de modificar sin previo aviso la información contenida en este documento. / BENITO URBAN se réserve le droit de modifier ses produits sans préavis les informations contenues dans le présent document.
BENITO URBAN reserves the right to change the information contained in this document without prior notice. / A BENITO URBAN reserva-se ao direito de modificar sem prévio aviso a informação contida neste documento.